型号	EPC-1728

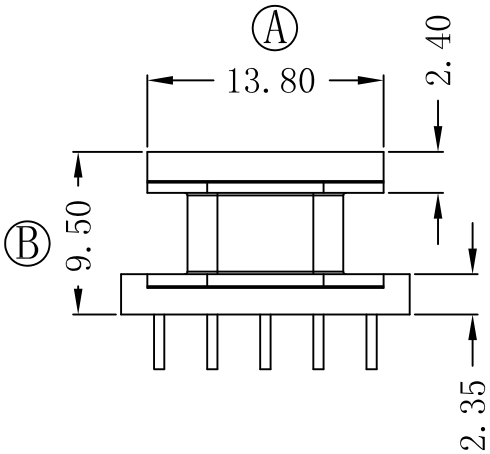

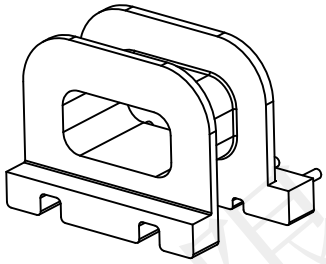

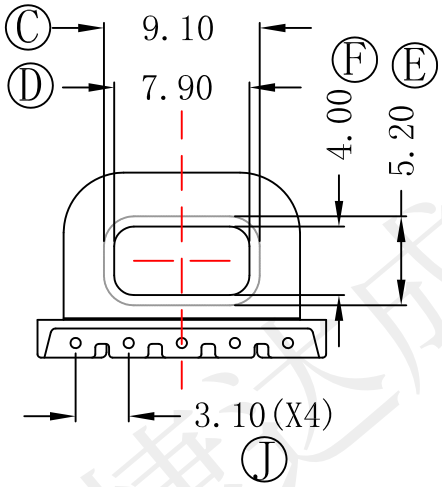

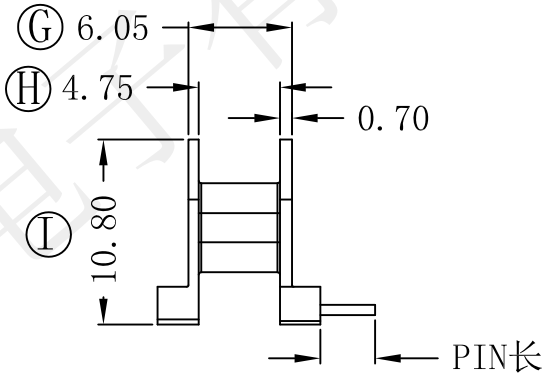

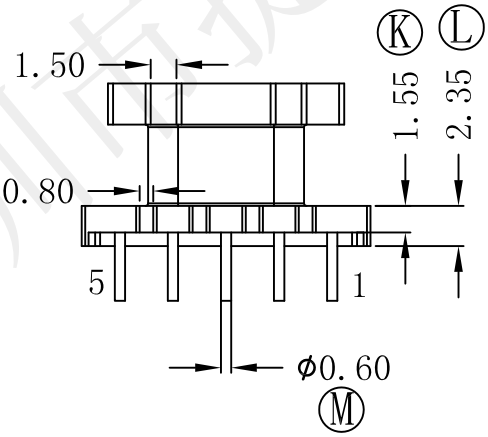

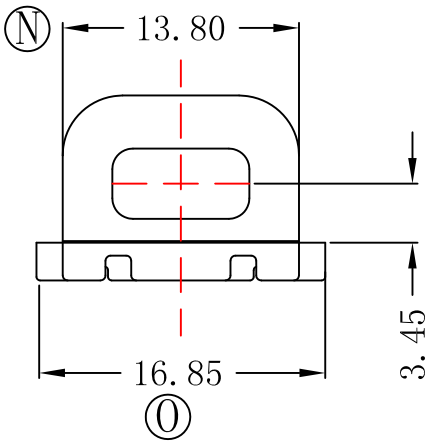

REV	DATE	REVSIONS REC

深圳市捷达成电子有限公司 SHANZHEN JIEDACHENG ELECTRONICS CO.,LTD. TEL:0755-27317730 FAX:0755-27317731			ANGLE: +/-1°	MODEL NAME: EPC-1728 5PIN		
			UNIT: MM	UL REC: UL 94V-0	BOBBIN MATERIAL: PM-9630	
DRAFTER	L.R.J	TOLERANCE 0<L<4 ±0.1 4<L<16 ±0.2 16<L<50 ±0.3 PIN PITCH ±0.2	SCALE: 4/1	PIN TENSION LOAD: 0.6KG MIN	PIN MATERIAL: CP WIRE	
CHECKER	Y.F.			DATE: 2020-03-27	DRAWING NO: EPC-17	REV: 1.0

深圳市捷达成电子有限公司